GRUPO MORENKA SA DE CV

RFC: GMO081020PX5

Toribio Medina 104B Colonia Algarin Cuauhtémoc CDMX 06880

TELÉFONO: 5555163032, CORREO ELECTRÓNICO: ventas1@promotionallmexico.com

PÁGINA WEB: http://promotionall.com.mx

miércoles, 08 de mayo del 2024

Ficha técnica

Modelo: BL 044

Nombre: BOLT

Material: Poliéster

Medida de producto: 27.5 x 11.5 cm

Área de impresion : 9 x 4 cm

Métodos de impresión:

Descripción: Cangurera deportiva de cierre con un compartimento, cinturón ajustable y salida para audifonos.

Colores: AMARILLO - AZUL - NEGRO - ROJO - ROSA
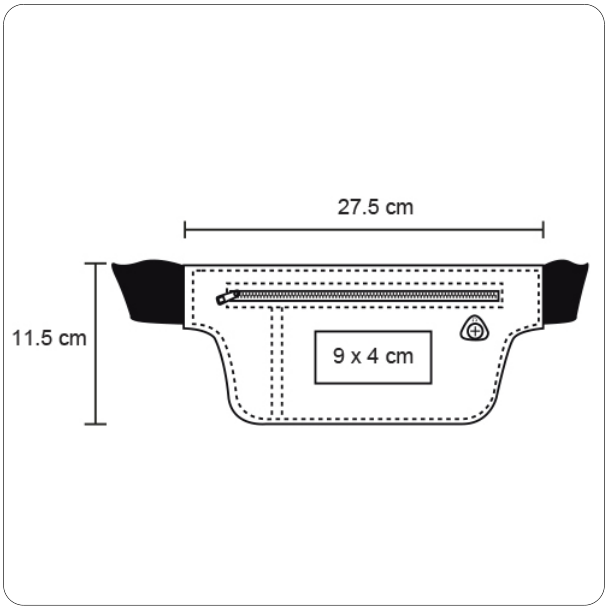
Trazo