GRUPO MORENKA SA DE CV

RFC: GMO081020PX5

Toribio Medina 104B Colonia Algarin Cuauhtémoc CDMX 06880

TELÉFONO: 5555163032, CORREO ELECTRÓNICO: ventas1@promotionallmexico.com

PÁGINA WEB: http://promotionall.com.mx

lunes, 06 de mayo del 2024

Ficha técnica

Modelo: BL 049

Nombre: CENTO

Material: Poliéster

Medida de producto: 30.5 x 40 cm

Área de impresion : 3.5 x 0.8 cm

Métodos de impresión:

Descripción: Mochila de 2 compartimientos, espacio para laptop max. de 15 pulgadas. asa y 2 bolsas laterales de malla. respaldo, tirantes acojinados y placa metálica.

Colores: NEGRO
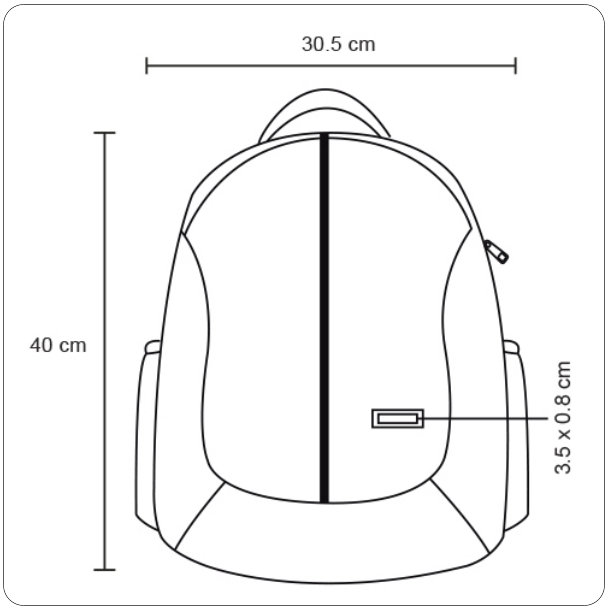
Trazo