GRUPO MORENKA SA DE CV

RFC: GMO081020PX5

Toribio Medina 104B Colonia Algarin Cuauhtémoc CDMX 06880

TELÉFONO: 5555163032, CORREO ELECTRÓNICO: ventas1@promotionallmexico.com

PÁGINA WEB: http://promotionall.com.mx

sábado, 18 de mayo del 2024

Ficha técnica

Modelo: BL 061

Nombre: VANILA

Material: Algodón

Medida de producto: 34.5 x 40.5 cm

Área de impresion : 20 x 21 cm

Métodos de impresión:

Descripción: Morral de algodón cosido.

Colores: BEIGE
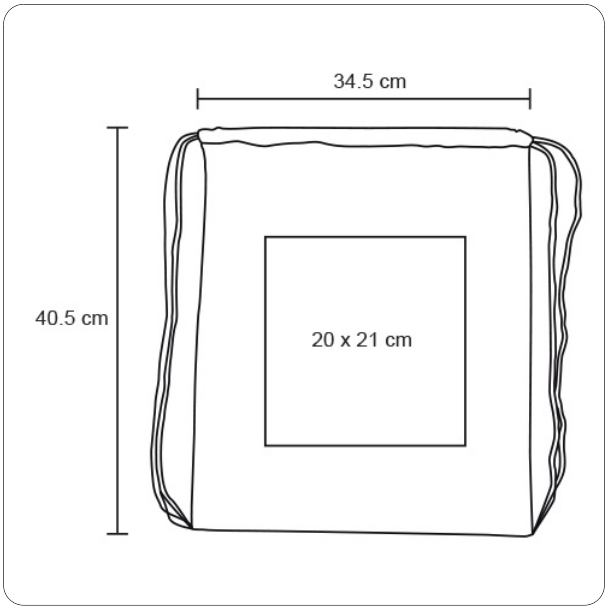
Trazo