GRUPO MORENKA SA DE CV

RFC: GMO081020PX5

Toribio Medina 104B Colonia Algarin Cuauhtémoc CDMX 06880

TELÉFONO: 5555163032, CORREO ELECTRÓNICO: ventas1@promotionallmexico.com

PÁGINA WEB: http://promotionall.com.mx

domingo, 05 de mayo del 2024

Ficha técnica

Modelo: BL 068

Nombre: ECO

Material: Non woven

Medida de producto: 39 x 35 cm

Área de impresion : 27 x 21 cm

Métodos de impresión:

Descripción: Bolsa ecológica laminada y cosida de non woven con asa de 22 cm.

Colores: AZUL - BLANCO - NARANJA - NEGRO - ROJO
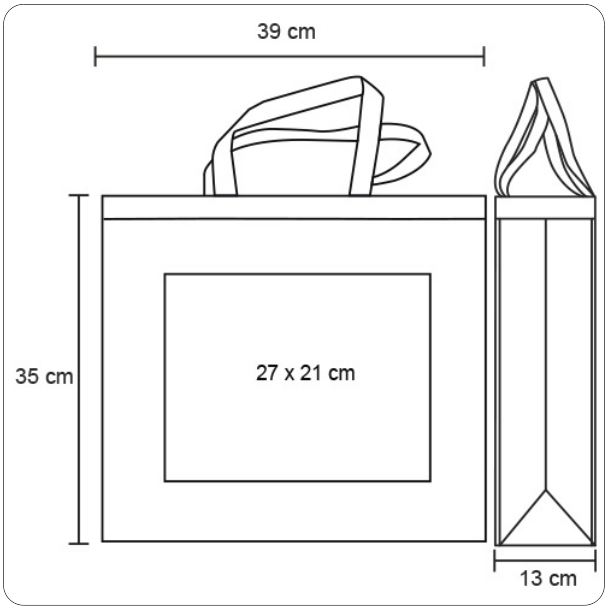
Trazo