GRUPO MORENKA SA DE CV

RFC: GMO081020PX5

Toribio Medina 104B Colonia Algarin Cuauhtémoc CDMX 06880

TELÉFONO: 5555163032, CORREO ELECTRÓNICO: ventas1@promotionallmexico.com

PÁGINA WEB: http://promotionall.com.mx

viernes, 03 de mayo del 2024

Ficha técnica

Modelo: BL 072

Nombre: SHUK

Material: Metal/Poliéster

Medida de producto: 32 x 85 cm

Área de impresion : 15 x 15 cm

Métodos de impresión:

Descripción: Carrito portátil para supermercado, de metal, con 2 ruedas, agarradera de plástico y bolsa de poliéster desmontable, con correa ajustable.

Colores: NEGRO
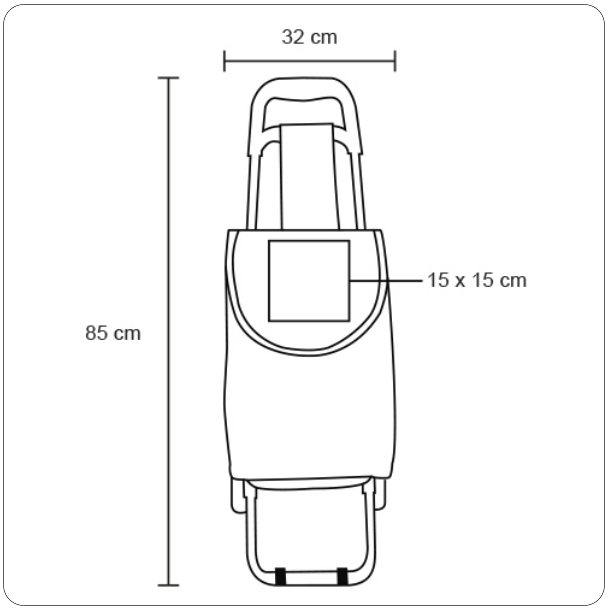
Trazo