GRUPO MORENKA SA DE CV

RFC: GMO081020PX5

Toribio Medina 104B Colonia Algarin Cuauhtémoc CDMX 06880

TELÉFONO: 5555163032, CORREO ELECTRÓNICO: ventas1@promotionallmexico.com

PÁGINA WEB: http://promotionall.com.mx

viernes, 03 de mayo del 2024

Ficha técnica

Modelo: BL 086

Nombre: PORTA PLUMA

Material: Poliéster

Medida de producto: 50 x 28 cm

Área de impresion : 48 x 22 cm

Métodos de impresión:

Descripción: Estuche de poliéster con asas, 6 compartimentos, 3 ventanas protectoras y 3 cierres. Con espacio para 216 bolígrafos. INCLUYE 202 BOLIGRAFOS.

Colores: NEGRO
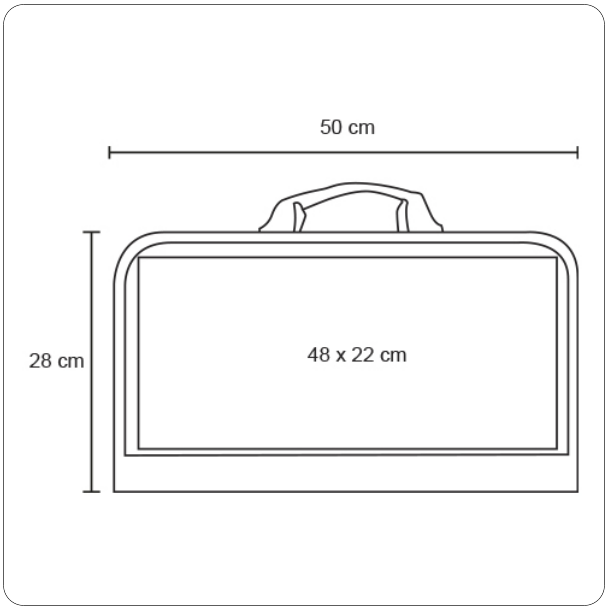
Trazo