GRUPO MORENKA SA DE CV

RFC: GMO081020PX5

Toribio Medina 104B Colonia Algarin Cuauhtémoc CDMX 06880

TELÉFONO: 5555163032, CORREO ELECTRÓNICO: ventas1@promotionallmexico.com

PÁGINA WEB: http://promotionall.com.mx

lunes, 20 de mayo del 2024

Ficha técnica

Modelo: BL 117

Nombre: ASPEN

Material: Poliéster

Medida de producto: 46.5 x 30 cm

Área de impresion : 13 x 10 cm

Métodos de impresión:

Descripción: Maleta deportiva con asas y correa ajustable. Incluye zapatera, compartimento interno plastificado, 1 compartimento frontal con cierre de velcro, 1 compartimento frontal de zipper y un compartimento trasero de zipper.

Colores: NEGRO
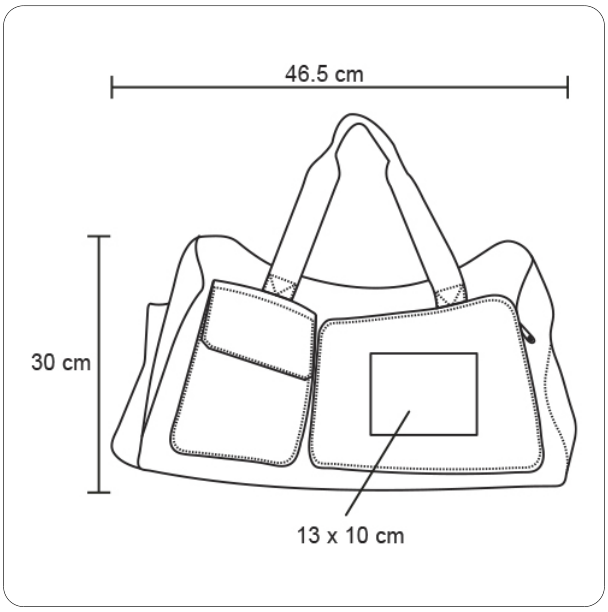
Trazo