GRUPO MORENKA SA DE CV

RFC: GMO081020PX5

Toribio Medina 104B Colonia Algarin Cuauhtémoc CDMX 06880

TELÉFONO: 5555163032, CORREO ELECTRÓNICO: ventas1@promotionallmexico.com

PÁGINA WEB: http://promotionall.com.mx

sábado, 18 de mayo del 2024

Ficha técnica

Modelo: BL 154

Nombre: CAIRO

Material: Poliéster

Medida de producto: 28.5 x 40 cm

Área de impresion : 10 x 3 cm

Métodos de impresión:

Descripción: Mochila con cierre de 4 compartimentos con espacio para laptop de 16", tirantes acojinados y entrada lateral para batería portátil y audífonos (incluye cable).

Colores: GRIS
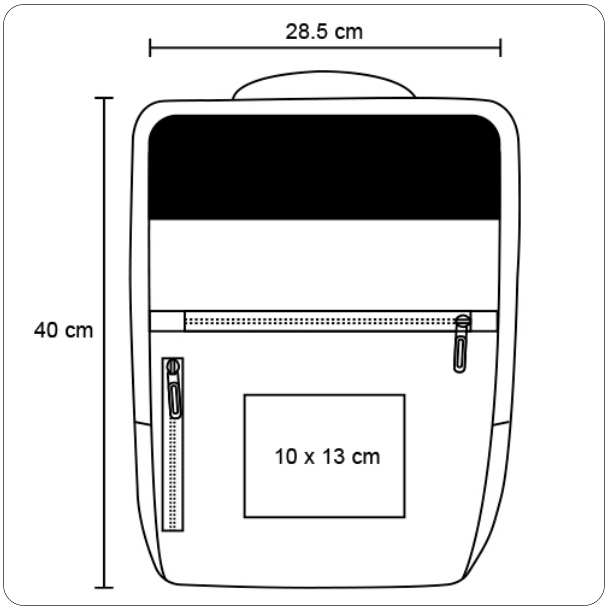
Trazo