GRUPO MORENKA SA DE CV

RFC: GMO081020PX5

Toribio Medina 104B Colonia Algarin Cuauhtémoc CDMX 06880

TELÉFONO: 5555163032, CORREO ELECTRÓNICO: ventas1@promotionallmexico.com

PÁGINA WEB: http://promotionall.com.mx

sábado, 18 de mayo del 2024

Ficha técnica

Modelo: BL 159

Nombre: CUBA

Material: Yute

Medida de producto: 39.5 x 32 cm

Área de impresion : 20 X 10 cm

Métodos de impresión:

Descripción: Bolsa de yute laminada con algodón, fuelle y asas.

Colores: UNICO
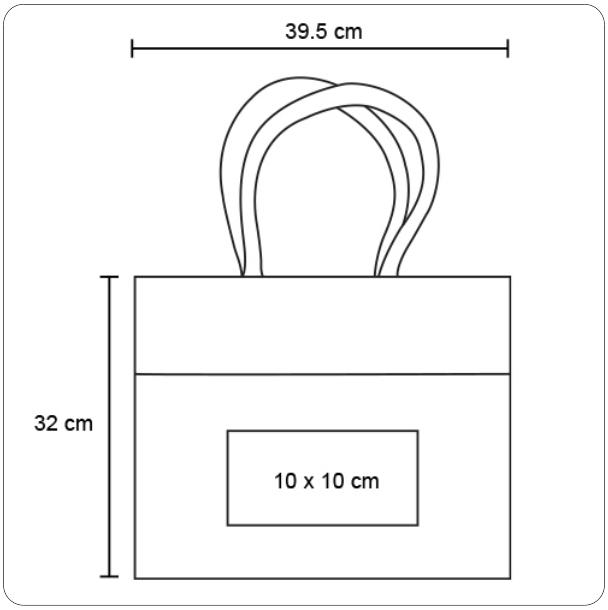
Trazo