GRUPO MORENKA SA DE CV

RFC: GMO081020PX5

Toribio Medina 104B Colonia Algarin Cuauhtémoc CDMX 06880

TELÉFONO: 5555163032, CORREO ELECTRÓNICO: ventas1@promotionallmexico.com

PÁGINA WEB: http://promotionall.com.mx

jueves, 16 de mayo del 2024

Ficha técnica

Modelo: BL 164

Nombre: SEEKER

Material: Poliéster

Medida de producto: 35 x 45.5 cm

Área de impresion : 10 x 5 cm

Métodos de impresión:

Descripción: Mochila con compartimento principal, porta laptop de 18", 2 bolsas laterales, 3 bolsas frontales, 1 bolsa trasera y puerto de carga USB.

Colores: AZUL - NEGRO
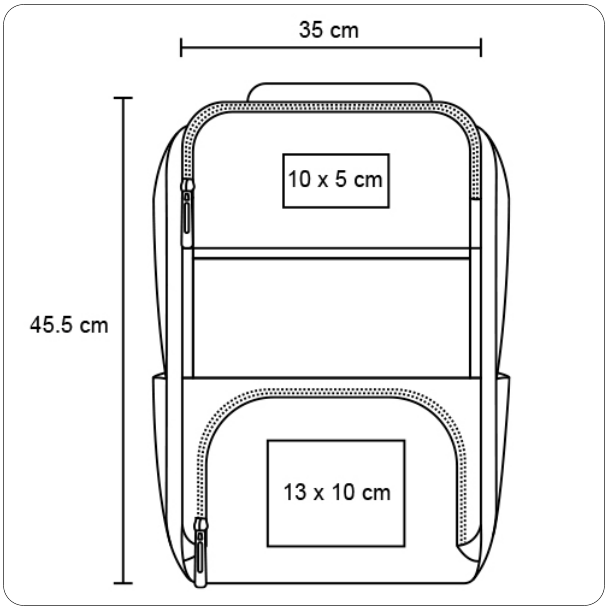
Trazo