GRUPO MORENKA SA DE CV

RFC: GMO081020PX5

Toribio Medina 104B Colonia Algarin Cuauhtémoc CDMX 06880

TELÉFONO: 5555163032, CORREO ELECTRÓNICO: ventas1@promotionallmexico.com

PÁGINA WEB: http://promotionall.com.mx

domingo, 19 de mayo del 2024

Ficha técnica

Modelo: BL 181

Nombre: JASPER

Material: Poliéster

Medida de producto: 29 x 43.5 cm

Área de impresion : 8 x 5 cm

Métodos de impresión:

Descripción: Mochila con compartimento principal, espacio para laptop acolchada de 16", tres compartimentos frontales, dos compartimetos laterales y asa.

Colores: NEGRO
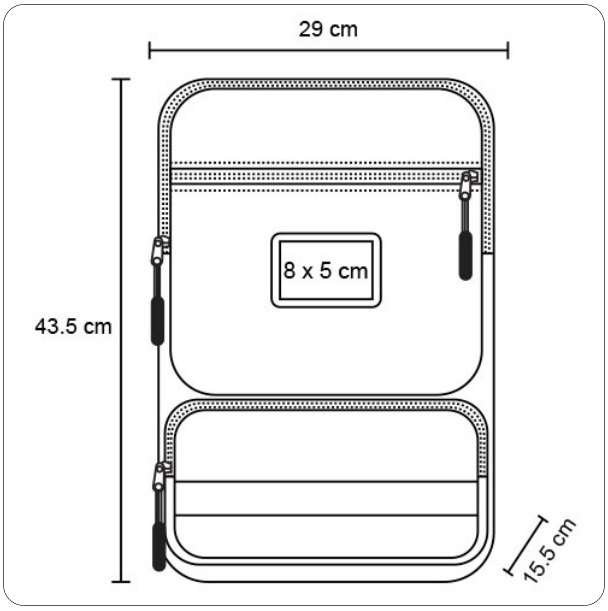
Trazo