GRUPO MORENKA SA DE CV

RFC: GMO081020PX5

Toribio Medina 104B Colonia Algarin Cuauhtémoc CDMX 06880

TELÉFONO: 5555163032, CORREO ELECTRÓNICO: ventas1@promotionallmexico.com

PÁGINA WEB: http://promotionall.com.mx

lunes, 13 de mayo del 2024

Ficha técnica

Modelo: BP 7019

Nombre: SPLASH

Material: Plástico

Medida de producto: 1.4 x 14.5 cm

Área de impresion : 1.2 x 3.8 cm

Métodos de impresión:

Descripción: Bolígrafo de plástico de color traslúcido con marcatextos.

Colores: AMARILLO - AZUL - MORADO - NARANJA - NEGRO - ROJO - ROSA - VERDE
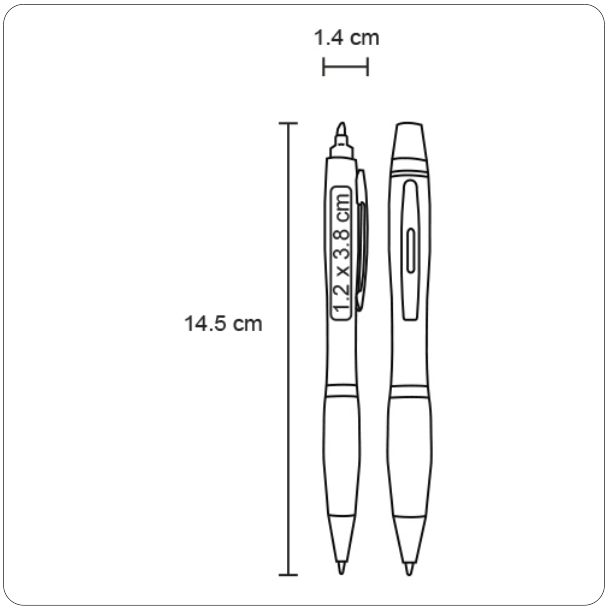
Trazo