GRUPO MORENKA SA DE CV

RFC: GMO081020PX5

Toribio Medina 104B Colonia Algarin Cuauhtémoc CDMX 06880

TELÉFONO: 5555163032, CORREO ELECTRÓNICO: ventas1@promotionallmexico.com

PÁGINA WEB: http://promotionall.com.mx

domingo, 05 de mayo del 2024

Ficha técnica

Modelo: BP 7713B

Nombre: VECTOR

Material: Plástico

Medida de producto: 1.7 x 14.8 cm

Área de impresion : 1.6 x 5 cm

Métodos de impresión:

Descripción: Bolígrafo de plástico, mecanismo retráctil y marcatextos de cera (NO SE SECA).

Colores: AZUL - NARANJA - ROJO - ROSA - VERDE
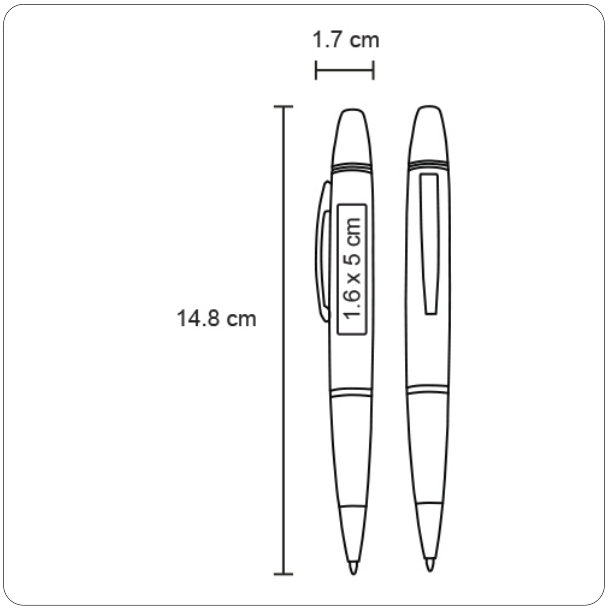
Trazo