GRUPO MORENKA SA DE CV

RFC: GMO081020PX5

Toribio Medina 104B Colonia Algarin Cuauhtémoc CDMX 06880

TELÉFONO: 5555163032, CORREO ELECTRÓNICO: ventas1@promotionallmexico.com

PÁGINA WEB: http://promotionall.com.mx

domingo, 05 de mayo del 2024

Ficha técnica

Modelo: BP-3904B

Nombre: MERCURY

Material: Plástico

Medida de producto: 0.9 x 13.5 cm

Área de impresion : 0.7 x 3.2 cm

Métodos de impresión:

Descripción: Bolígrafo de plástico, mecanismo retráctil y apariencia metálica.

Colores: AZUL - MORADO - NARANJA - NEGRO - PLATA - ROJO - VERDE
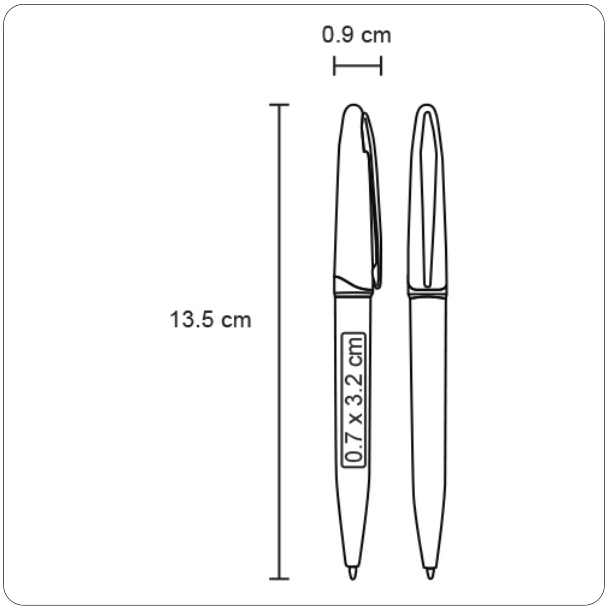
Trazo