GRUPO MORENKA SA DE CV

RFC: GMO081020PX5

Toribio Medina 104B Colonia Algarin Cuauhtémoc CDMX 06880

TELÉFONO: 5555163032, CORREO ELECTRÓNICO: ventas1@promotionallmexico.com

PÁGINA WEB: http://promotionall.com.mx

sábado, 04 de mayo del 2024

Ficha técnica

Modelo: BP-5501C

Nombre: ZIBO

Material: Plástico

Medida de producto: 1 x 13.2 cm

Área de impresion : 0.9 x 3 cm

Métodos de impresión:

Descripción: Bolígrafo de plástico con apariencia metálica y cuerpo sólido.

Colores: AZUL - AZUL CLARO - MORADO - NARANJA - NEGRO - PLATA - ROJO - VERDE
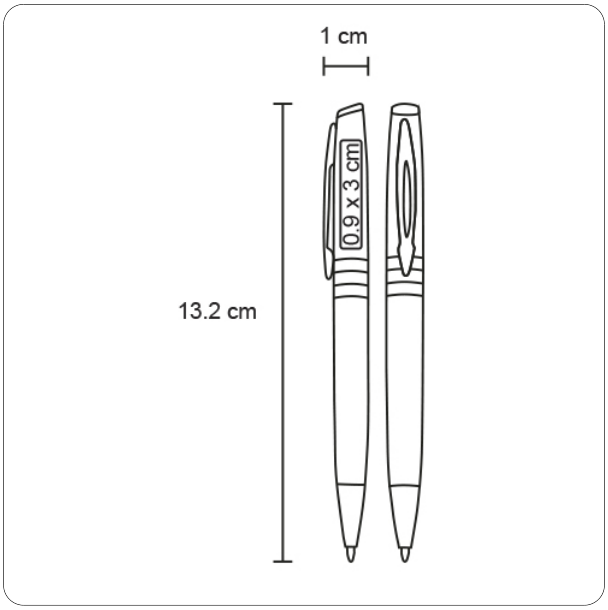
Trazo