GRUPO MORENKA SA DE CV

RFC: GMO081020PX5

Toribio Medina 104B Colonia Algarin Cuauhtémoc CDMX 06880

TELÉFONO: 5555163032, CORREO ELECTRÓNICO: ventas1@promotionallmexico.com

PÁGINA WEB: http://promotionall.com.mx

martes, 07 de mayo del 2024

Ficha técnica

Modelo: CP 014

Nombre: SYDNEY

Material: Poliéster

Medida de producto: 27 x 14 cm

Área de impresion : 10 x 8 cm

Métodos de impresión:

Descripción: Cosmetiquera con cierre y broche.

Colores: AZUL - BEIGE - MORADO - NEGRO - ROJO - ROSA - VERDE
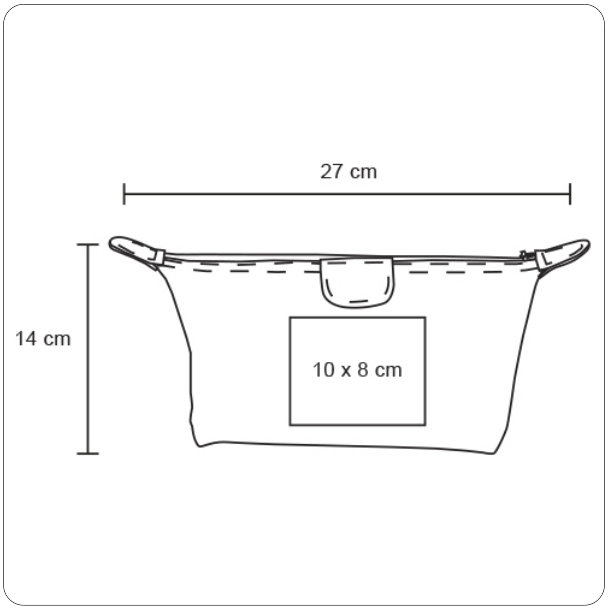
Trazo