GRUPO MORENKA SA DE CV

RFC: GMO081020PX5

Toribio Medina 104B Colonia Algarin Cuauhtémoc CDMX 06880

TELÉFONO: 5555163032, CORREO ELECTRÓNICO: ventas1@promotionallmexico.com

PÁGINA WEB: http://promotionall.com.mx

jueves, 02 de mayo del 2024

Ficha técnica

Modelo: CP 018

Nombre: SABIN

Material: Poliéster

Medida de producto: 19 x 11 cm

Área de impresion : 14 x 8 cm

Métodos de impresión:

Descripción: Set de limpieza para calzado, Incluye 7 piezas: 2 cepillos de madera, 1 quita peluzas, lustrador, esponja con mango de madera, abrillantador y cera negra para boleado.

Colores: NEGRO
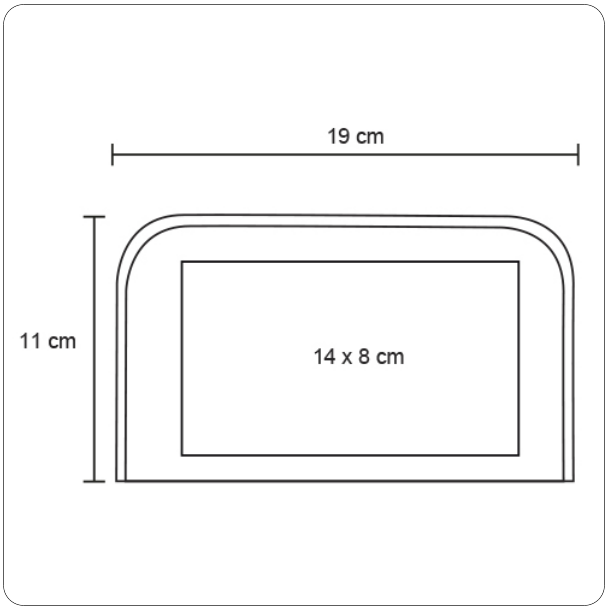
Trazo