GRUPO MORENKA SA DE CV

RFC: GMO081020PX5

Toribio Medina 104B Colonia Algarin Cuauhtémoc CDMX 06880

TELÉFONO: 5555163032, CORREO ELECTRÓNICO: ventas1@promotionallmexico.com

PÁGINA WEB: http://promotionall.com.mx

viernes, 03 de mayo del 2024

Ficha técnica

Modelo: CP 024

Nombre: BIKI

Material: Plástico

Medida de producto: 5.5 x 10 cm

Área de impresion : 3.5 x 4.5 cm

Métodos de impresión:

Descripción: Set de manicure en estuche de plástico con 4 piezas: tijeras, cortauñas, pinzas para depilar y empujador de cutícula.

Colores: TRANSPARENTE
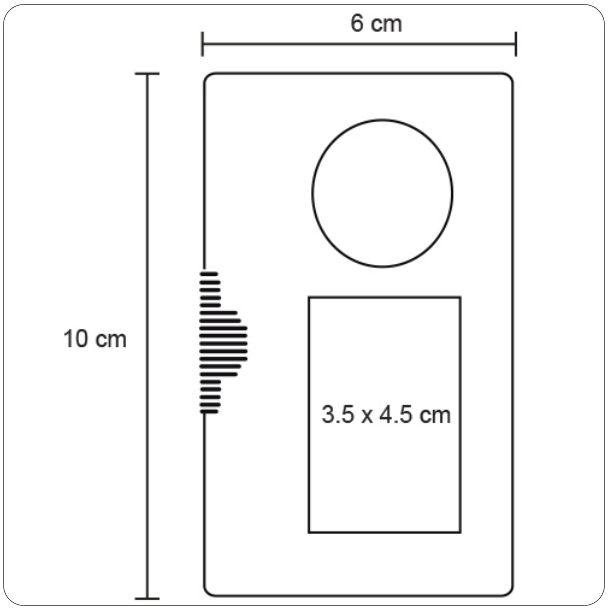
Trazo