GRUPO MORENKA SA DE CV

RFC: GMO081020PX5

Toribio Medina 104B Colonia Algarin Cuauhtémoc CDMX 06880

TELÉFONO: 5555163032, CORREO ELECTRÓNICO: ventas1@promotionallmexico.com

PÁGINA WEB: http://promotionall.com.mx

miércoles, 08 de mayo del 2024

Ficha técnica

Modelo: CP 034

Nombre: AROMA

Material: Vidrio

Medida de producto: 3.3 x 9 cm

Área de impresion : 3 x 2 cm

Capacidad : 35 ml.

Métodos de impresión:

Descripción: Difusor de aromas con envase de vidrio, tapón antiderrames de plástico y tapa con 6 varitas de madera. (Aroma lemon grass)

Colores: UNICO
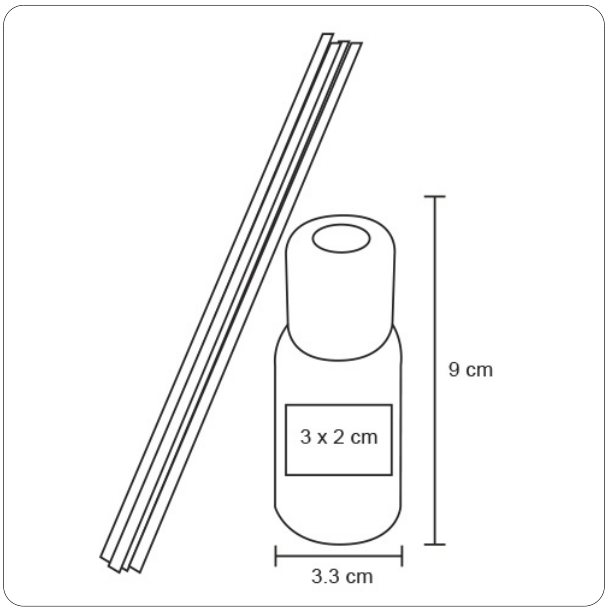
Trazo