GRUPO MORENKA SA DE CV

RFC: GMO081020PX5

Toribio Medina 104B Colonia Algarin Cuauhtémoc CDMX 06880

TELÉFONO: 5555163032, CORREO ELECTRÓNICO: ventas1@promotionallmexico.com

PÁGINA WEB: http://promotionall.com.mx

sábado, 27 de abril del 2024

Ficha técnica

Modelo: CP 036

Nombre: UMECTUS

Material: Plástico

Medida de producto: 10 x 10 cm

Área de impresion : 4 x 2 cm

Capacidad : 130 ml.

Métodos de impresión:

Descripción: Humidificador de plástico con encendido touch, luz que cambia de color y apariencia de madera, con silicón en la parte inferior para sostenerse a cualquier superficie plana. Incluye cable de carga.

Colores: MADERA
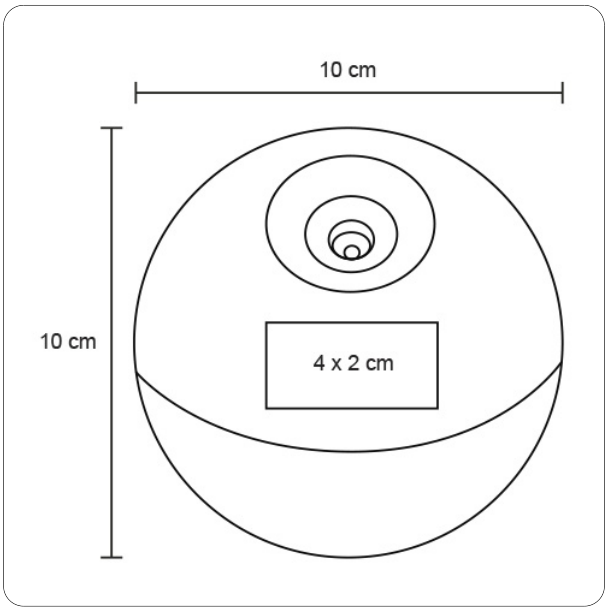
Trazo