GRUPO MORENKA SA DE CV

RFC: GMO081020PX5

Toribio Medina 104B Colonia Algarin Cuauhtémoc CDMX 06880

TELÉFONO: 5555163032, CORREO ELECTRÓNICO: ventas1@promotionallmexico.com

PÁGINA WEB: http://promotionall.com.mx

lunes, 06 de mayo del 2024

Ficha técnica

Modelo: CP 06

Nombre: BELLA

Material: Plástico

Medida de producto: 6.5 x 7.5 cm

Área de impresion : 3 x 3 cm

Métodos de impresión:

Descripción: Cepillo plegable de plástico con espejo.

Colores: AZUL - BLANCO - ROJO
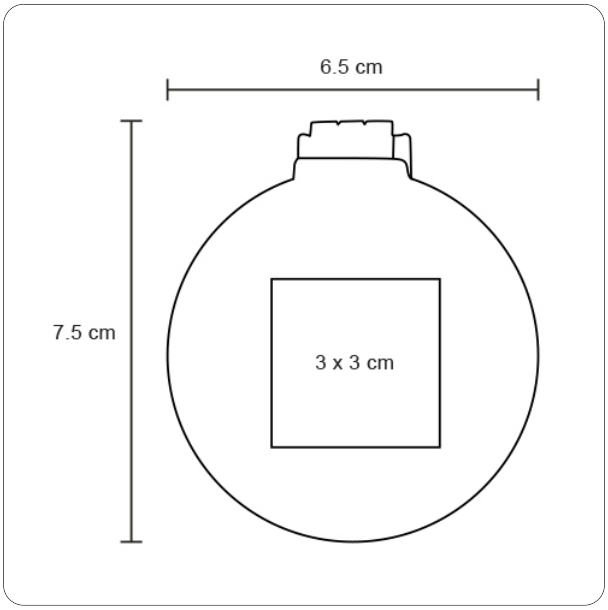
Trazo