GRUPO MORENKA SA DE CV

RFC: GMO081020PX5

Toribio Medina 104B Colonia Algarin Cuauhtémoc CDMX 06880

TELÉFONO: 5555163032, CORREO ELECTRÓNICO: ventas1@promotionallmexico.com

PÁGINA WEB: http://promotionall.com.mx

miércoles, 15 de mayo del 2024

Ficha técnica

Modelo: CP 062

Nombre: WANDA

Material: Poliuretano

Medida de producto: 22 x 11 cm

Área de impresion : 15 x 6 cm

Métodos de impresión:

Descripción: Cosmetiquera rectangular de poliuretano, con 5 separadores para brochas y un resorte. Cuenta con forro interno, asa y dos cierres.

Colores: ROSA
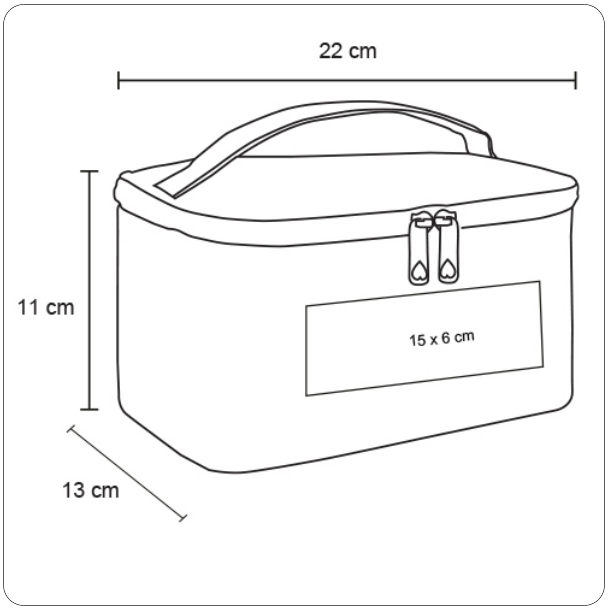
Trazo