GRUPO MORENKA SA DE CV

RFC: GMO081020PX5

Toribio Medina 104B Colonia Algarin Cuauhtémoc CDMX 06880

TELÉFONO: 5555163032, CORREO ELECTRÓNICO: ventas1@promotionallmexico.com

PÁGINA WEB: http://promotionall.com.mx

sábado, 18 de mayo del 2024

Ficha técnica

Modelo: CP 071

Nombre: ARIANA

Material: Curpiel

Medida de producto: 21.5 x 14 cm

Área de impresion : 13 x 10 cm

Métodos de impresión:

Descripción: Cosmetiquera con forro, cierre de color y fuelle.

Colores: ROSA
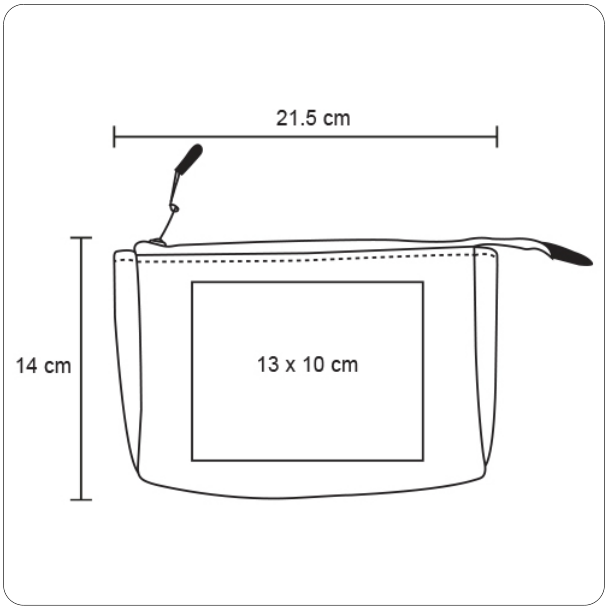
Trazo