GRUPO MORENKA SA DE CV

RFC: GMO081020PX5

Toribio Medina 104B Colonia Algarin Cuauhtémoc CDMX 06880

TELÉFONO: 5555163032, CORREO ELECTRÓNICO: ventas1@promotionallmexico.com

PÁGINA WEB: http://promotionall.com.mx

sábado, 11 de mayo del 2024

Ficha técnica

Modelo: CP 077

Nombre: SAVOY

Material: Poliéster

Medida de producto: 27 x 15 cm

Área de impresion : 15 x 7 cm

Métodos de impresión:

Descripción: Set de viaje con 3 compartimentos, 4 organizadores elásticos, 5 organizadores de plástico de diferentes tamaños y asa.

Colores: GRIS
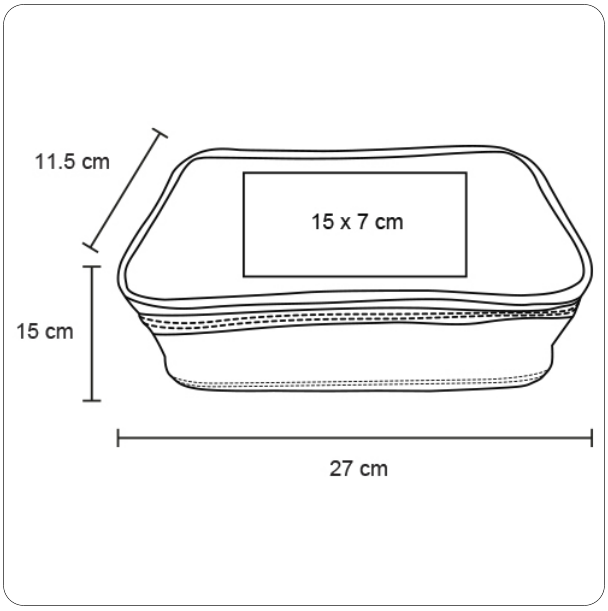
Trazo