GRUPO MORENKA SA DE CV

RFC: GMO081020PX5

Toribio Medina 104B Colonia Algarin Cuauhtémoc CDMX 06880

TELÉFONO: 5555163032, CORREO ELECTRÓNICO: ventas1@promotionallmexico.com

PÁGINA WEB: http://promotionall.com.mx

lunes, 29 de abril del 2024

Ficha técnica

Modelo: FM 6024

Nombre: LÁSER

Material: Metal

Medida de producto: 0.9 x 15 cm

Área de impresion : 0.6 x 3 cm

Métodos de impresión:

Descripción: Bolígrafo metálico con luz blanca, señalador láser y tinta negra. (incluye estuche con 3 pilas de repuesto).

Colores: PLATA
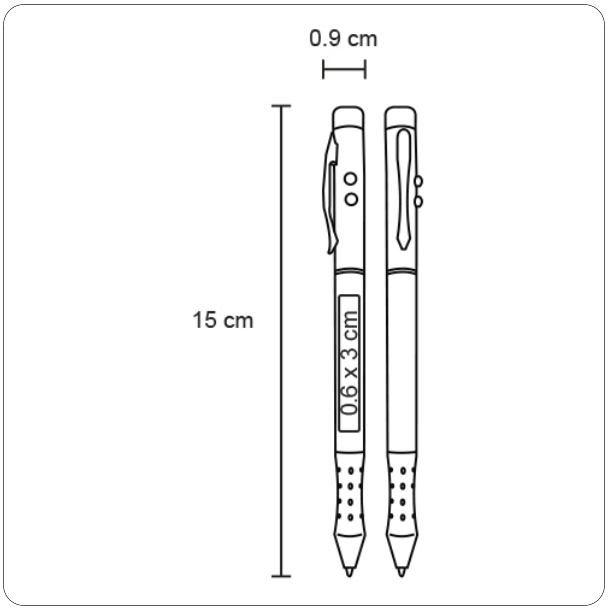
Trazo