GRUPO MORENKA SA DE CV

RFC: GMO081020PX5

Toribio Medina 104B Colonia Algarin Cuauhtémoc CDMX 06880

TELÉFONO: 5555163032, CORREO ELECTRÓNICO: ventas1@promotionallmexico.com

PÁGINA WEB: http://promotionall.com.mx

viernes, 17 de mayo del 2024

Ficha técnica

Modelo: HO 058

Nombre: PRESS

Material: Vidrio/Acero inox/Plástico

Medida de producto: 8.8 x 18.5 cm

Área de impresion : 5 x 4 cm

Capacidad : 600 ml.

Métodos de impresión:

Descripción: Prensa francesa de vidrio con base de plástico, tapa y filtro de acero inoxidable.

Colores: NEGRO
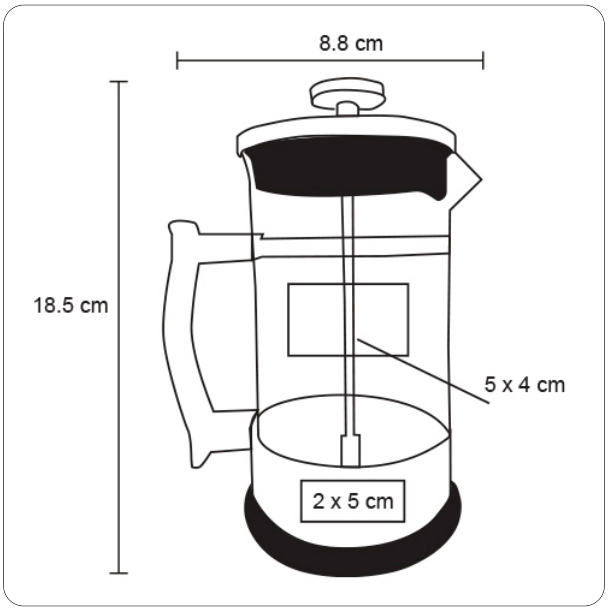
Trazo