GRUPO MORENKA SA DE CV

RFC: GMO081020PX5

Toribio Medina 104B Colonia Algarin Cuauhtémoc CDMX 06880

TELÉFONO: 5555163032, CORREO ELECTRÓNICO: ventas1@promotionallmexico.com

PÁGINA WEB: http://promotionall.com.mx

domingo, 19 de mayo del 2024

Ficha técnica

Modelo: HO 063

Nombre: COWBOY

Material: Poliéster/Acero Inoxidable

Medida de producto: 49.5 x 13.5 cm

Área de impresion : 30 x 7 cm

Métodos de impresión:

Descripción: Estuche portátil con utensilios para BBQ. Incluye 3 utensilios: pinzas para carne, tenedor y volteador.

Colores: NEGRO
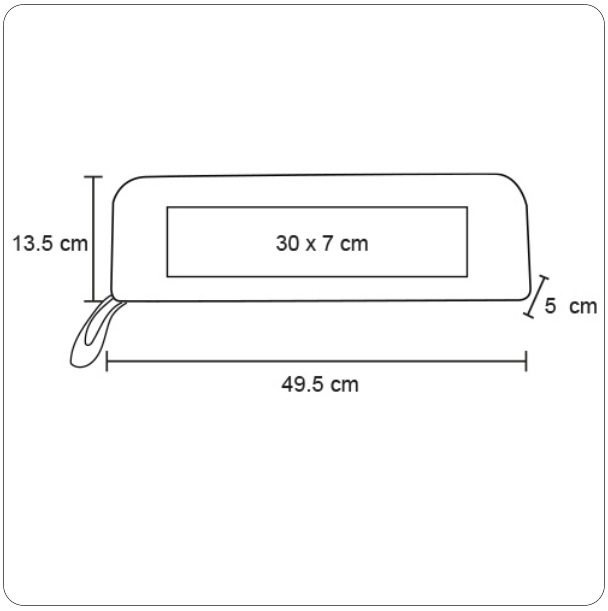
Trazo