GRUPO MORENKA SA DE CV

RFC: GMO081020PX5

Toribio Medina 104B Colonia Algarin Cuauhtémoc CDMX 06880

TELÉFONO: 5555163032, CORREO ELECTRÓNICO: ventas1@promotionallmexico.com

PÁGINA WEB: http://promotionall.com.mx

viernes, 10 de mayo del 2024

Ficha técnica

Modelo: HO 071

Nombre: PERRIER

Material: Plástico

Medida de producto: 27 x 20 cm

Área de impresion : 5 x 3 cm

Capacidad : 4 lt.

Métodos de impresión:

Descripción: Hielera de plástico.

Colores: TRANSPARENTE
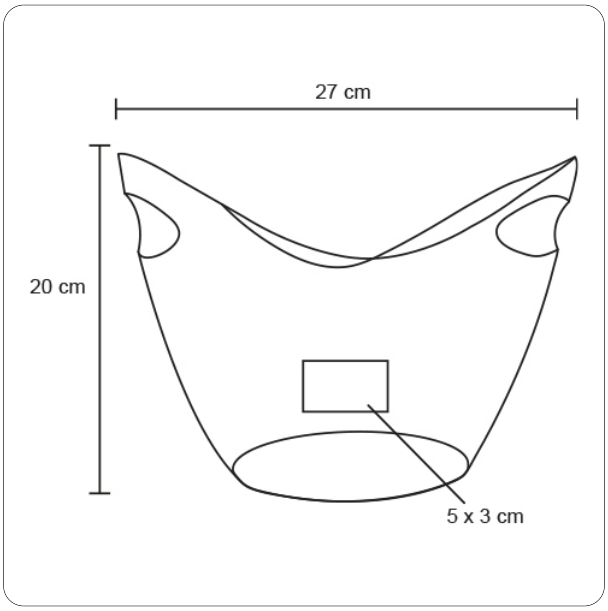
Trazo