GRUPO MORENKA SA DE CV

RFC: GMO081020PX5

Toribio Medina 104B Colonia Algarin Cuauhtémoc CDMX 06880

TELÉFONO: 5555163032, CORREO ELECTRÓNICO: ventas1@promotionallmexico.com

PÁGINA WEB: http://promotionall.com.mx

sábado, 18 de mayo del 2024

Ficha técnica

Modelo: HO 085

Nombre: COZY

Material: Poliéster / Nylon

Medida de producto: 29 x 13.5 cm

Área de impresion : 12 x 12 cm

Métodos de impresión:

Descripción: Cobija de poliéster con funda de nylon.

Colores: MARINO - NEGRO
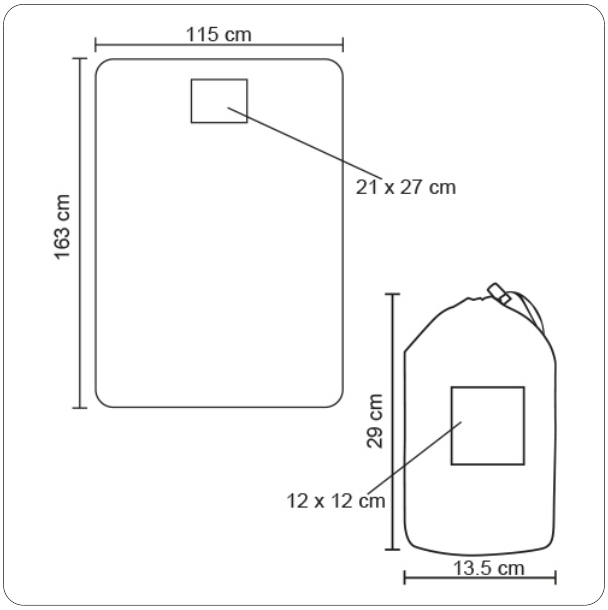
Trazo