GRUPO MORENKA SA DE CV

RFC: GMO081020PX5

Toribio Medina 104B Colonia Algarin Cuauhtémoc CDMX 06880

TELÉFONO: 5555163032, CORREO ELECTRÓNICO: ventas1@promotionallmexico.com

PÁGINA WEB: http://promotionall.com.mx

domingo, 19 de mayo del 2024

Ficha técnica

Modelo: HO 094

Nombre: EAT

Material: Eva

Medida de producto: 26 x 20 cm

Área de impresion : 15 x 10 cm

Métodos de impresión:

Descripción: Set de 2 bolsas de eva.

Colores: TRANSPARENTE
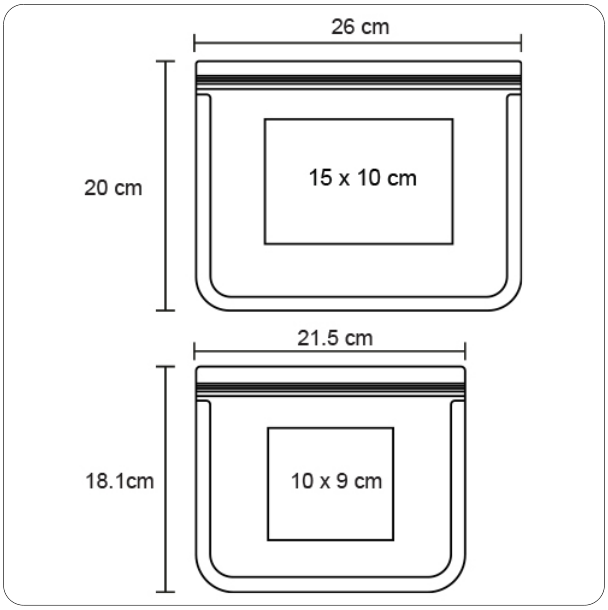
Trazo