GRUPO MORENKA SA DE CV

RFC: GMO081020PX5

Toribio Medina 104B Colonia Algarin Cuauhtémoc CDMX 06880

TELÉFONO: 5555163032, CORREO ELECTRÓNICO: ventas1@promotionallmexico.com

PÁGINA WEB: http://promotionall.com.mx

viernes, 03 de mayo del 2024

Ficha técnica

Modelo: HP 19077

Nombre: LIMA

Material: Plástico

Medida de producto: 5 x 8.5 cm

Área de impresion : 3 x 5 cm

Métodos de impresión:

Descripción: Mini set con estuche plástico, broche y 3 marcatextos de cera con mecanismo retráctil. (No se seca).

Colores: UNICO
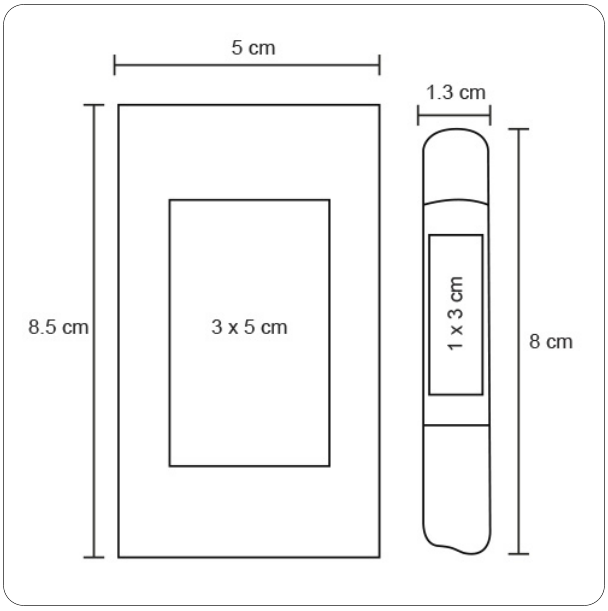
Trazo