GRUPO MORENKA SA DE CV

RFC: GMO081020PX5

Toribio Medina 104B Colonia Algarin Cuauhtémoc CDMX 06880

TELÉFONO: 5555163032, CORREO ELECTRÓNICO: ventas1@promotionallmexico.com

PÁGINA WEB: http://promotionall.com.mx

domingo, 05 de mayo del 2024

Ficha técnica

Modelo: HR 02

Nombre: CONQUER

Material: Metal/Plástico

Medida de producto: 16 x 16 cm

Área de impresion : 3 x 3 cm

Métodos de impresión:

Descripción: Set de herramientas en forma de neumático. Contiene: 2 pinzas, 6 desarmadores, 1 destornillador, 4 dados y 10 puntas.

Colores: NEGRO
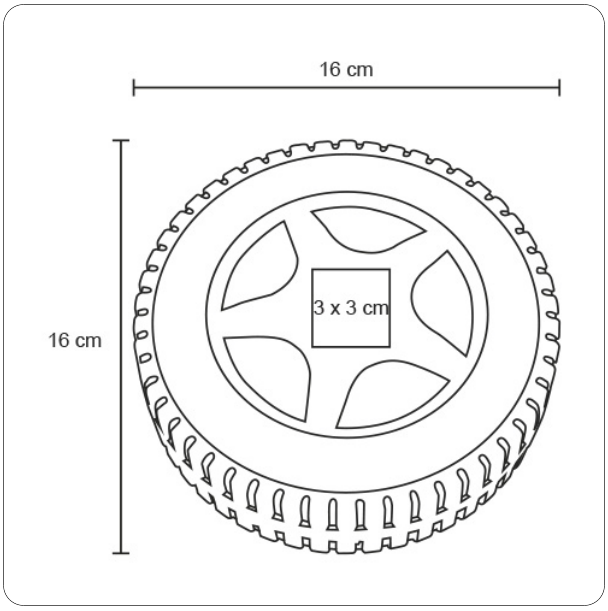
Trazo