GRUPO MORENKA SA DE CV

RFC: GMO081020PX5

Toribio Medina 104B Colonia Algarin Cuauhtémoc CDMX 06880

TELÉFONO: 5555163032, CORREO ELECTRÓNICO: ventas1@promotionallmexico.com

PÁGINA WEB: http://promotionall.com.mx

domingo, 05 de mayo del 2024

Ficha técnica

Modelo: HR 021

Nombre: CORY

Material: Poliéster/Metal

Medida de producto: 16 x 10 cm

Área de impresion : 11 x 7 cm

Métodos de impresión:

Descripción: Set de herramientas en estuche de poliéster que contiene 23 piezas: Desarmador plano con probador de corriente, pinzas de punta, 4 dados, 1 desarmador con extensión y adaptador para 9 puntas intercambiables y 6 desarmadores de precisión.

Colores: NEGRO
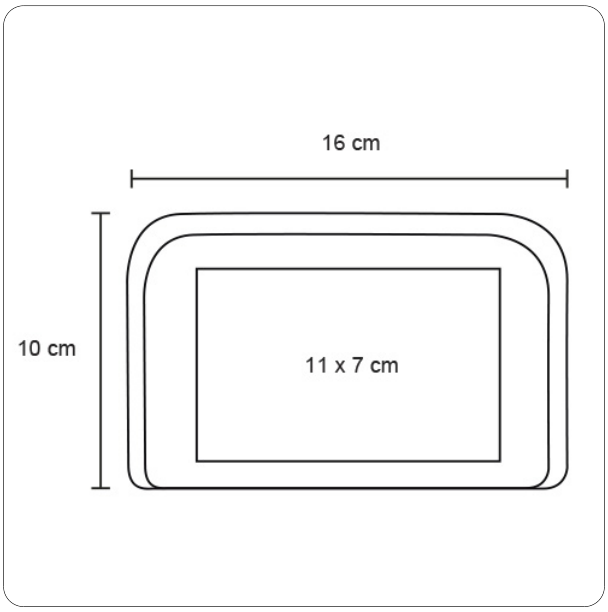
Trazo