GRUPO MORENKA SA DE CV

RFC: GMO081020PX5

Toribio Medina 104B Colonia Algarin Cuauhtémoc CDMX 06880

TELÉFONO: 5555163032, CORREO ELECTRÓNICO: ventas1@promotionallmexico.com

PÁGINA WEB: http://promotionall.com.mx

lunes, 06 de mayo del 2024

Ficha técnica

Modelo: LE 005

Nombre: YOKER

Material: Cartón

Medida de producto: 12 x 15.5 cm

Área de impresion : 1.3 x 4.5 cm

Capacidad : 70 Hojas.

Métodos de impresión:

Descripción: Libreta de papel reciclado con 70 hojas de raya, notas adhesivas y bolígrafo incluido.

Colores: CARTON
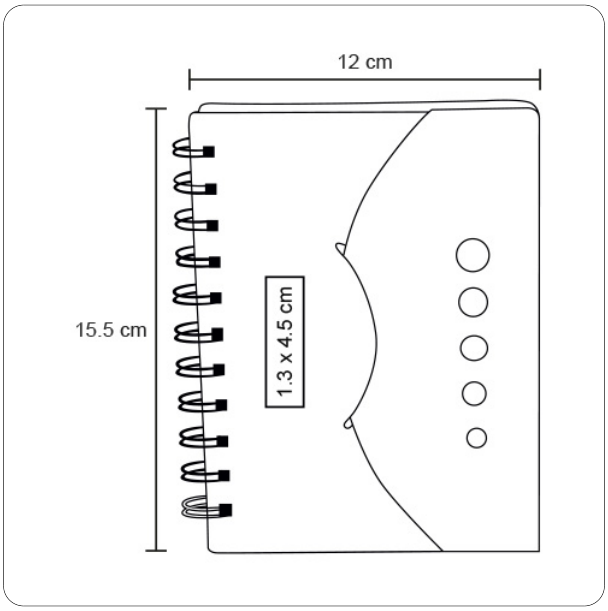
Trazo