GRUPO MORENKA SA DE CV

RFC: GMO081020PX5

Toribio Medina 104B Colonia Algarin Cuauhtémoc CDMX 06880

TELÉFONO: 5555163032, CORREO ELECTRÓNICO: ventas1@promotionallmexico.com

PÁGINA WEB: http://promotionall.com.mx

domingo, 28 de abril del 2024

Ficha técnica

Modelo: LE 023

Nombre: ZOGO

Material: Cartón

Medida de producto: 15 x 21 cm

Área de impresion : 8 x 10 cm

Capacidad : 40 Hojas.

Métodos de impresión:

Descripción: Set ecológico incluye: block de notas con 40 hojas rayadas, sacapuntas, goma, 2 lápices, pluma y regla de madera.

Colores: CARTON
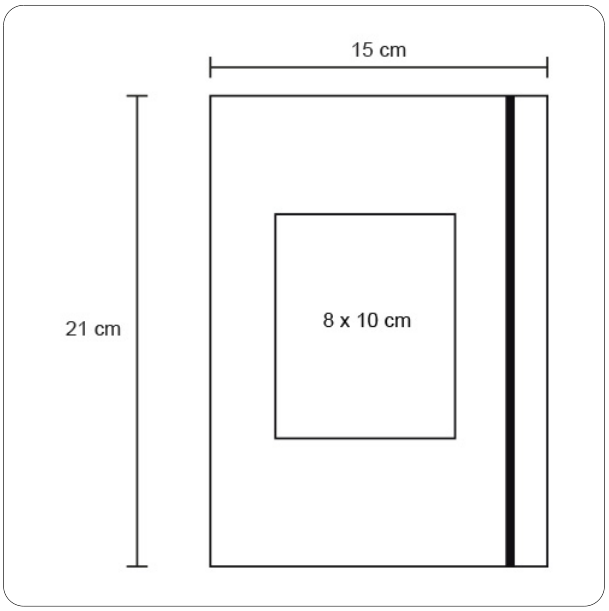
Trazo