GRUPO MORENKA SA DE CV

RFC: GMO081020PX5

Toribio Medina 104B Colonia Algarin Cuauhtémoc CDMX 06880

TELÉFONO: 5555163032, CORREO ELECTRÓNICO: ventas1@promotionallmexico.com

PÁGINA WEB: http://promotionall.com.mx

domingo, 19 de mayo del 2024

Ficha técnica

Modelo: LE 035

Nombre: ILEX

Material: Cartón

Medida de producto: 8 x 15 cm

Área de impresion : 10 x 4 cm

Capacidad : 50 Hojas.

Métodos de impresión:

Descripción: Block de notas con 50 hojas blancas, notas adhesivas y bolígrafo.

Colores: CARTON
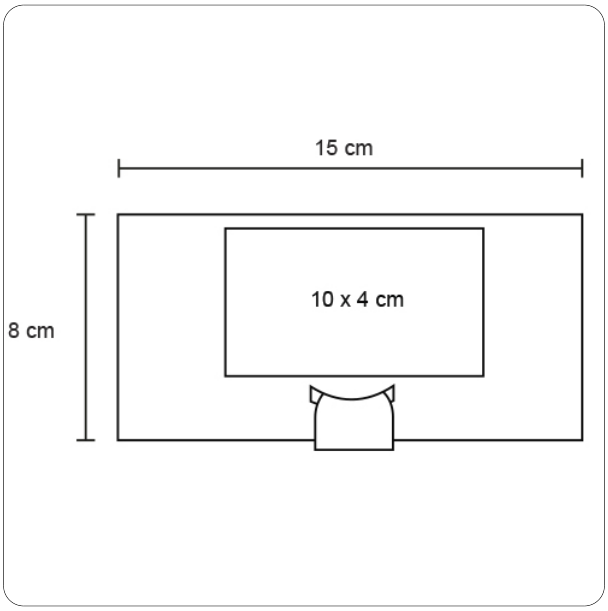
Trazo