GRUPO MORENKA SA DE CV

RFC: GMO081020PX5

Toribio Medina 104B Colonia Algarin Cuauhtémoc CDMX 06880

TELÉFONO: 5555163032, CORREO ELECTRÓNICO: ventas1@promotionallmexico.com

PÁGINA WEB: http://promotionall.com.mx

sábado, 18 de mayo del 2024

Ficha técnica

Modelo: LON 033

Nombre: RAPI

Material: Plástico

Medida de producto: 39.7 x 20.5 cm

Área de impresion : 15 x 8 cm

Métodos de impresión:

Descripción: Lonchera con interior metalizado, exterior de plástico, cierre y doble asa.

Colores: AZUL - NEGRO - ROJO
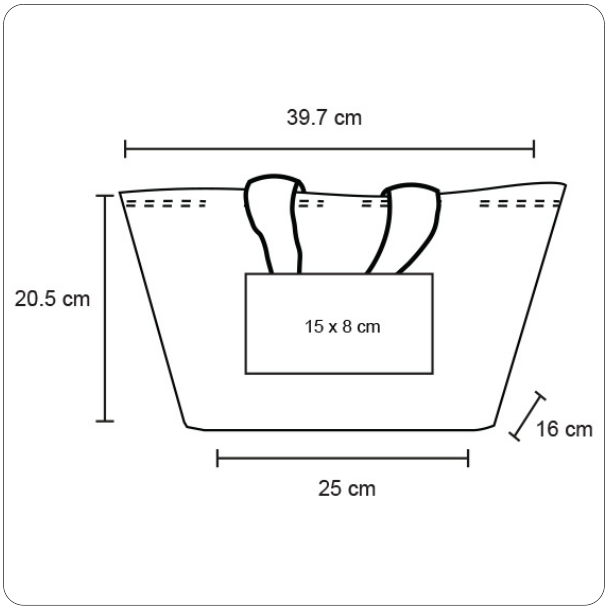
Trazo