GRUPO MORENKA SA DE CV

RFC: GMO081020PX5

Toribio Medina 104B Colonia Algarin Cuauhtémoc CDMX 06880

TELÉFONO: 5555163032, CORREO ELECTRÓNICO: ventas1@promotionallmexico.com

PÁGINA WEB: http://promotionall.com.mx

lunes, 20 de mayo del 2024

Ficha técnica

Modelo: LON 038

Nombre: OLAF

Material: Poliéster

Medida de producto: 31.5 x 27 cm

Área de impresion : 12 x 10 cm

Métodos de impresión:

Descripción: Hielera rectangular con interior impermeable plastificado con cierre, 2 asas, 2 mallas laterales, compartimento frontal y correa ajustable.

Colores: GRIS
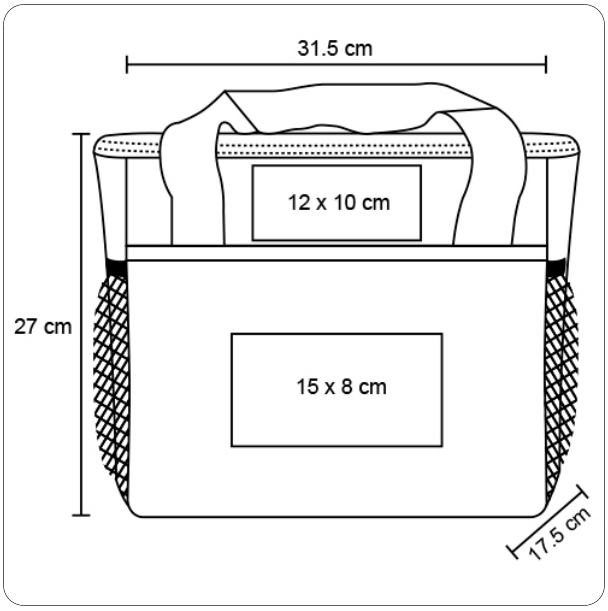
Trazo