GRUPO MORENKA SA DE CV

RFC: GMO081020PX5

Toribio Medina 104B Colonia Algarin Cuauhtémoc CDMX 06880

TELÉFONO: 5555163032, CORREO ELECTRÓNICO: ventas1@promotionallmexico.com

PÁGINA WEB: http://promotionall.com.mx

domingo, 19 de mayo del 2024

Ficha técnica

Modelo: MANGA

Nombre: HOT

Material: Cartón

Medida de producto: 12.5 x 6.3 cm

Área de impresion : 8 X 4 cm

Métodos de impresión:

Descripción: Fajilla de cartón para vaso desechable.

Colores: CARTON
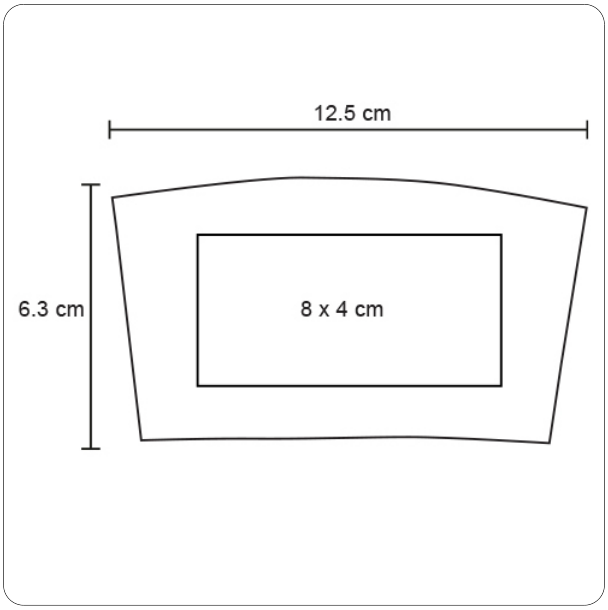
Trazo