GRUPO MORENKA SA DE CV

RFC: GMO081020PX5

Toribio Medina 104B Colonia Algarin Cuauhtémoc CDMX 06880

TELÉFONO: 5555163032, CORREO ELECTRÓNICO: ventas1@promotionallmexico.com

PÁGINA WEB: http://promotionall.com.mx

domingo, 05 de mayo del 2024

Ficha técnica

Modelo: MK 010

Nombre: ZEUS

Material: Metal

Medida de producto: 2.9 x 8.3 cm

Área de impresion : 2 x 3 cm

Métodos de impresión:

Descripción: Llavero metálico ovalado.

Colores: PLATA
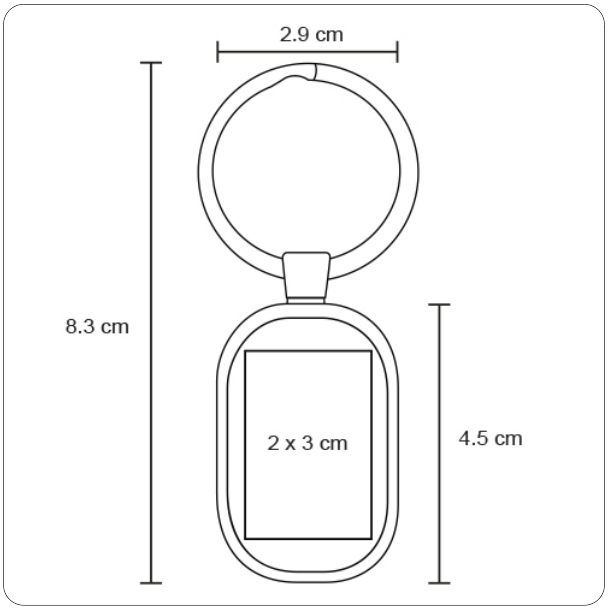
Trazo