GRUPO MORENKA SA DE CV

RFC: GMO081020PX5

Toribio Medina 104B Colonia Algarin Cuauhtémoc CDMX 06880

TELÉFONO: 5555163032, CORREO ELECTRÓNICO: ventas1@promotionallmexico.com

PÁGINA WEB: http://promotionall.com.mx

domingo, 19 de mayo del 2024

Ficha técnica

Modelo: MK 044

Nombre: VIDRE

Material: Metal/Acrílico

Medida de producto: 3 x 7 cm

Área de impresion : 2 x 2 cm

Métodos de impresión:

Descripción: Llavero con diseño en forma de octágono y luz blanca. Incluye 3 baterías AG1.

Colores: TRANSPARENTE
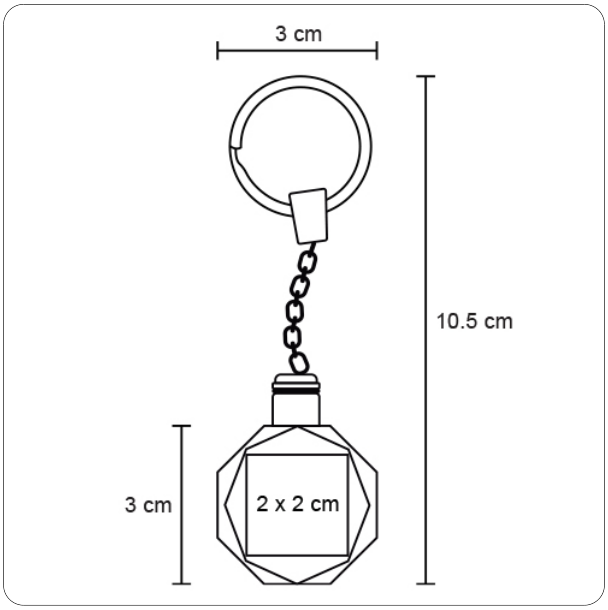
Trazo