GRUPO MORENKA SA DE CV

RFC: GMO081020PX5

Toribio Medina 104B Colonia Algarin Cuauhtémoc CDMX 06880

TELÉFONO: 5555163032, CORREO ELECTRÓNICO: ventas1@promotionallmexico.com

PÁGINA WEB: http://promotionall.com.mx

domingo, 05 de mayo del 2024

Ficha técnica

Modelo: O 003

Nombre: SPIRIT

Material: Plástico

Medida de producto: 15 x 20 cm

Área de impresion : 7.5 x 15 cm

Capacidad : 80 Hojas.

Métodos de impresión:

Descripción: Libreta de 80 hojas, cubierta de plástico, espiral metálico y bolígrafo.

Colores: AZUL - NARANJA - NEGRO - ROJO - VERDE
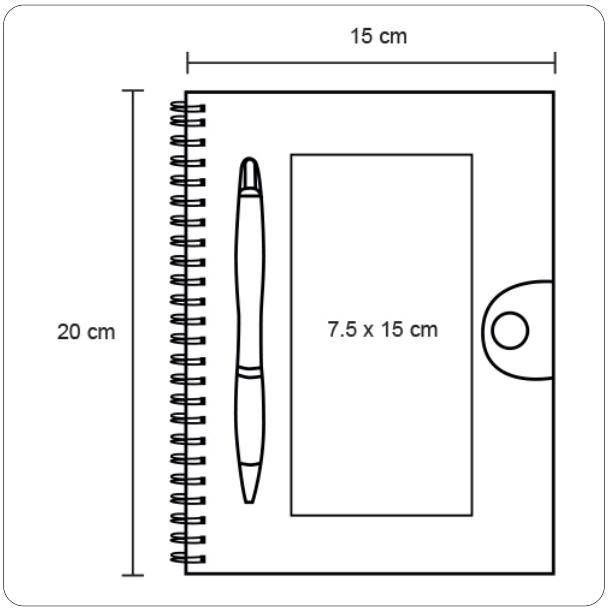
Trazo