GRUPO MORENKA SA DE CV

RFC: GMO081020PX5

Toribio Medina 104B Colonia Algarin Cuauhtémoc CDMX 06880

TELÉFONO: 5555163032, CORREO ELECTRÓNICO: ventas1@promotionallmexico.com

PÁGINA WEB: http://promotionall.com.mx

martes, 30 de abril del 2024

Ficha técnica

Modelo: O 007

Nombre: PHARMA

Material: Poliuretano

Medida de producto: 9.5 x 15 cm

Área de impresion : 6 x 11 cm

Capacidad : 80 Hojas.

Métodos de impresión:

Descripción: Mini libreta de poliuretano con 80 hojas de raya y banda elástica para sujetar cubierta.

Colores: AZUL - NARANJA - ROJO - VERDE
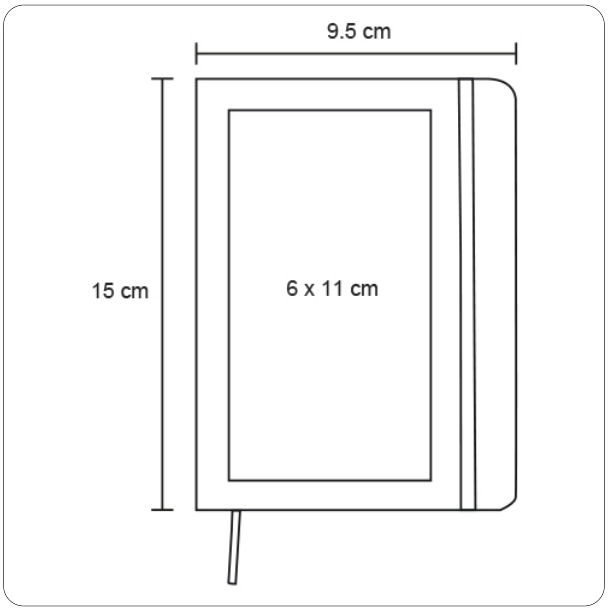
Trazo