GRUPO MORENKA SA DE CV

RFC: GMO081020PX5

Toribio Medina 104B Colonia Algarin Cuauhtémoc CDMX 06880

TELÉFONO: 5555163032, CORREO ELECTRÓNICO: ventas1@promotionallmexico.com

PÁGINA WEB: http://promotionall.com.mx

martes, 07 de mayo del 2024

Ficha técnica

Modelo: O 032

Nombre: SLANK

Material: Poliuretano

Medida de producto: 15.1 x 21 cm

Área de impresion : 6 x 18 cm

Capacidad : 90 Hojas.

Métodos de impresión:

Descripción: Libreta de poliuretano con broche magnético y separador. Con 90 hojas rayadas.

Colores: AZUL - CAFE - NARANJA - NEGRO - ROJO - ROSA - VERDE
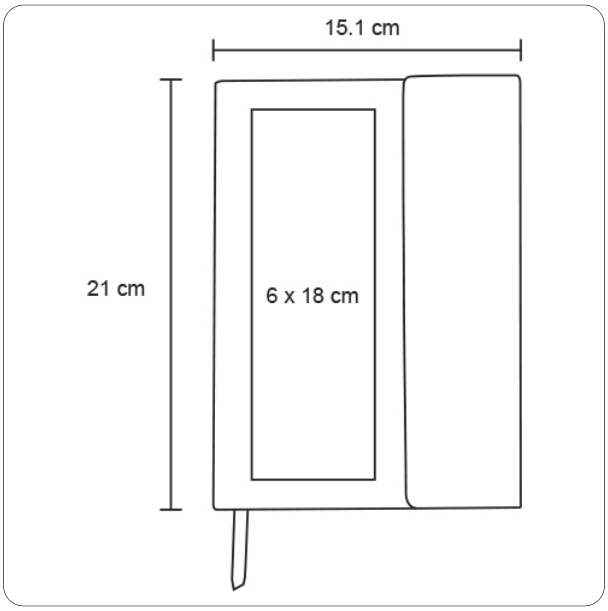
Trazo