GRUPO MORENKA SA DE CV

RFC: GMO081020PX5

Toribio Medina 104B Colonia Algarin Cuauhtémoc CDMX 06880

TELÉFONO: 5555163032, CORREO ELECTRÓNICO: ventas1@promotionallmexico.com

PÁGINA WEB: http://promotionall.com.mx

martes, 07 de mayo del 2024

Ficha técnica

Modelo: O 039

Nombre: BOSS

Material: Curpiel/Metal

Medida de producto: 20 x 14 cm

Área de impresion : 15 x 7 cm

Métodos de impresión:

Descripción: Set ejecutivo Incluye: llavero metálico, porta tarjetero, bolígrafo, navaja y estuche de regalo.

Colores: NEGRO
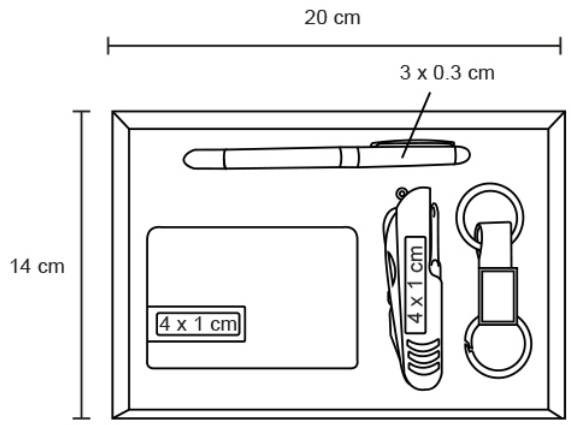
Trazo