GRUPO MORENKA SA DE CV

RFC: GMO081020PX5

Toribio Medina 104B Colonia Algarin Cuauhtémoc CDMX 06880

TELÉFONO: 5555163032, CORREO ELECTRÓNICO: ventas1@promotionallmexico.com

PÁGINA WEB: http://promotionall.com.mx

sábado, 04 de mayo del 2024

Ficha técnica

Modelo: O 073

Nombre: JEFF

Material: Plástico

Medida de producto: 18.1 x 12.4 cm

Área de impresion : 5 x 5 cm

Métodos de impresión:

Descripción: Organizador de plástico con compartimentos para lápices y accesorios.

Colores: BLANCO
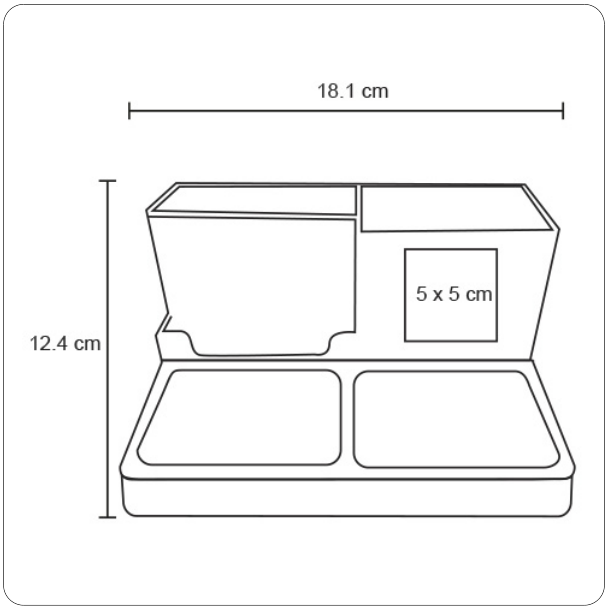
Trazo