GRUPO MORENKA SA DE CV

RFC: GMO081020PX5

Toribio Medina 104B Colonia Algarin Cuauhtémoc CDMX 06880

TELÉFONO: 5555163032, CORREO ELECTRÓNICO: ventas1@promotionallmexico.com

PÁGINA WEB: http://promotionall.com.mx

martes, 07 de mayo del 2024

Ficha técnica

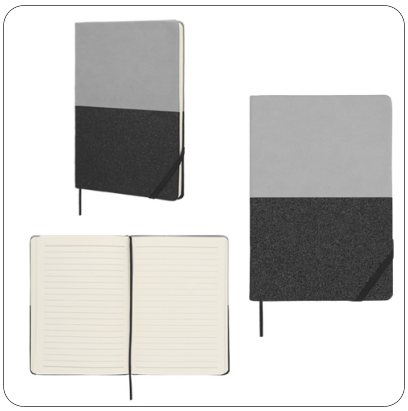

Modelo: O 084

Nombre: SPLIT

Material: Poliuretano

Medida de producto: 14.5 x 21 cm

Área de impresion : 10 x 8 cm

Capacidad : 90 Hojas.

Métodos de impresión:

Descripción: Libreta de poliuretano con acabado glitter, banda elástica en la parte inferior, 90 hojas rayadas y separador.

Colores: GRIS
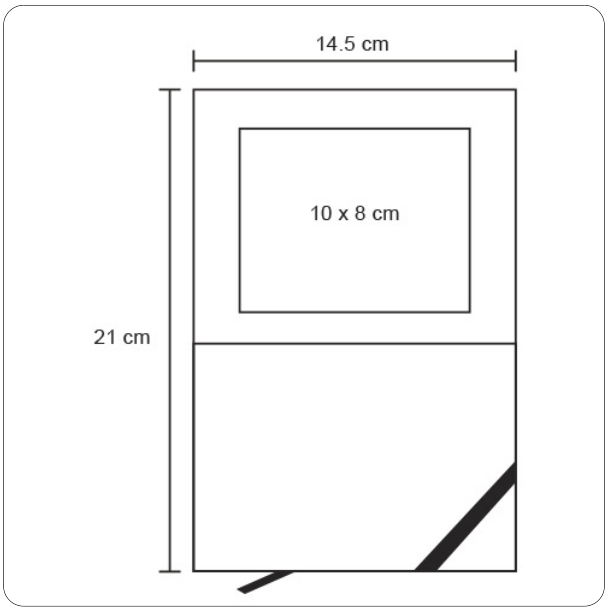
Trazo