GRUPO MORENKA SA DE CV

RFC: GMO081020PX5

Toribio Medina 104B Colonia Algarin Cuauhtémoc CDMX 06880

TELÉFONO: 5555163032, CORREO ELECTRÓNICO: ventas1@promotionallmexico.com

PÁGINA WEB: http://promotionall.com.mx

sábado, 27 de abril del 2024

Ficha técnica

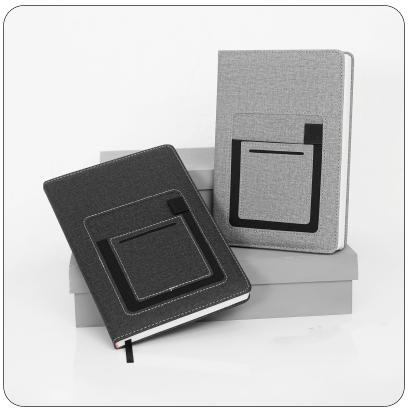

Modelo: O 086

Nombre: BARCELONA

Material: Poliuretano

Medida de producto: 14.5 x 21 cm

Área de impresion : 8 x 4.5 cm

Capacidad : 112 Hojas

Métodos de impresión:

Descripción: Libreta de poliuretano texturizada con compartimento para celular y resorte para pluma en la pasta, 112 hojas rayadas y separador.

Colores: GRIS - NEGRO
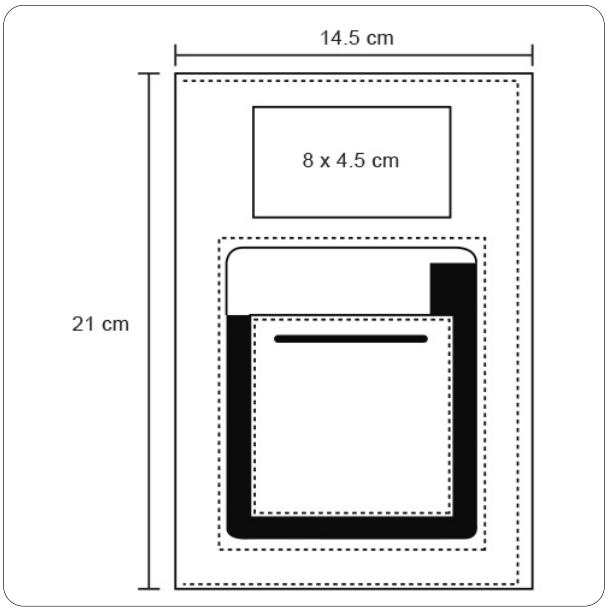
Trazo