GRUPO MORENKA SA DE CV

RFC: GMO081020PX5

Toribio Medina 104B Colonia Algarin Cuauhtémoc CDMX 06880

TELÉFONO: 5555163032, CORREO ELECTRÓNICO: ventas1@promotionallmexico.com

PÁGINA WEB: http://promotionall.com.mx

lunes, 13 de mayo del 2024

Ficha técnica

Modelo: O 092

Nombre: ARIA

Material: Plástico

Medida de producto: 10.5 x 10.5 cm

Área de impresion : 6 x 2 cm

Métodos de impresión:

Descripción: Mini ventilador plegable y de tamaño ajustable capaz de cambiar su posición a 180°. Incluye 3 velocidades, batería recargable y cable de carga DC5V.

Colores: BLANCO
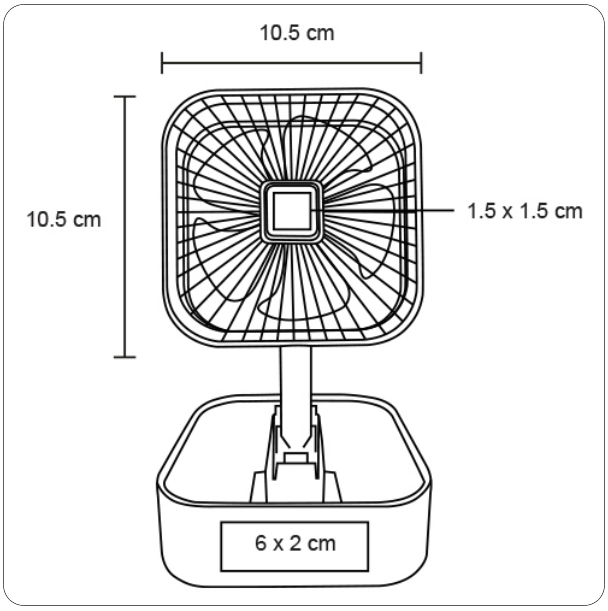
Trazo