GRUPO MORENKA SA DE CV

RFC: GMO081020PX5

Toribio Medina 104B Colonia Algarin Cuauhtémoc CDMX 06880

TELÉFONO: 5555163032, CORREO ELECTRÓNICO: ventas1@promotionallmexico.com

PÁGINA WEB: http://promotionall.com.mx

miércoles, 01 de mayo del 2024

Ficha técnica

Modelo: O-004

Nombre: SENSI

Material: Plástico

Medida de producto: 3 x 8.4 cm

Área de impresion : 2 x 2 cm

Métodos de impresión:

Descripción: Yoyo portagafete de color sólido.

Colores: AMARILLO - AZUL - BLANCO - MORADO - NEGRO - ROJO - ROSA - VERDE
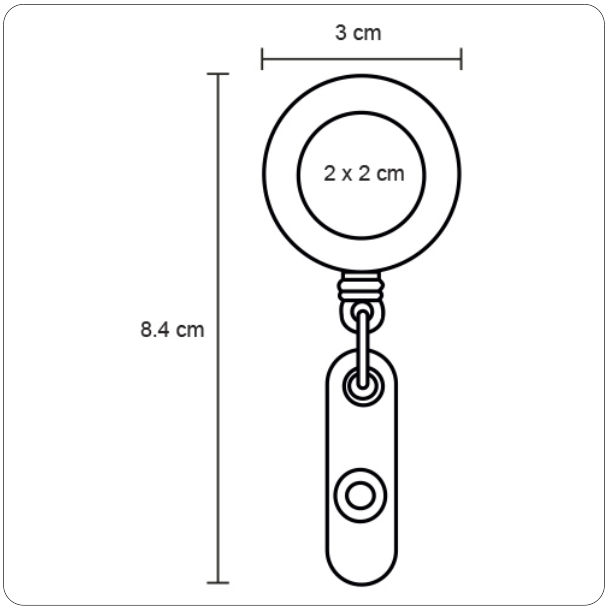
Trazo